KIKKO - ESPRESSO - INSTANT - 220 VOLT - 50 HZ

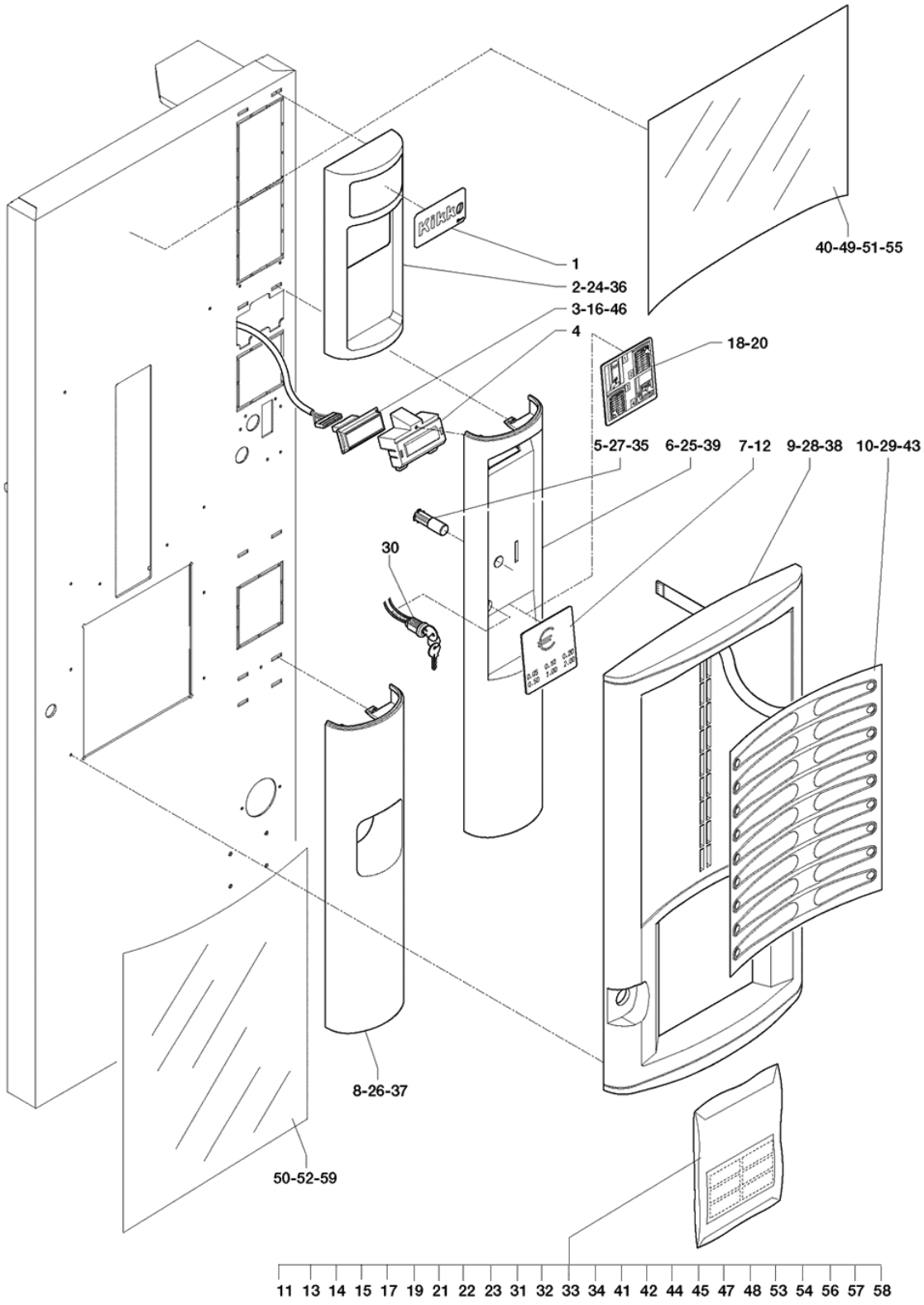
1
2-24-36
3-16-46
4
18-20
40-49-51-55
5-27-35
6-25-39
7-12
9-28-38
10-29-43
30
8-26-37
50-52-59
11 13 14 15 17 19 21 22 23 31 32 33 34 41 42 44 45 47 48 53 54 56 57 58

	Código	Descrição	Notas
1	0V3660	CHAPA LOGO	
2	0V3453	BASE DE LEITORES	
3	251653	DISPLAY 2X16 AZUL	
4	0V3457	CRISTAL DO DISPLAY	
5	0V3465	BOTÃO DE DEVOLUÇÃO MOEDAS	
6	0V3456	BASE DE COMANDOS	
7	0V3661	CHAPA PREÇOS	
8	0V3461	BASE DE CONJ. DE TROCO MOEDAS	
9	0V3713	PAINEL DE SELECÇÕES	
10	0V3670	CAIXA DE BOTÕES	
11	0V3367	CARTÃO DE PREÇOS EURO 0.01	
12	250807	CHAPA PREÇOS EURO - NEGRA	
13	0V3662	CHAPA PRODUTO - IT/FR -	
14	0V3833	CARTÃO PRODUTO E/P/BR/MEX	
15	0V3887	CARTÕES PRODUTO FRANCIA	
16	251654	DISPLAY 2X16 AZUL-CIRILICO-	
17	0V4177	CHAPAS PREÇOS 'POLONIA'	
18	0V4179	CARTÃO INFORMAC.NEUTRA	
19	251582	CHAPAS PRODUTOS NESTLE' FRANÇA N°1	
20	0V4267	CHAPA NEUTRAL NEGRA	
21	0V4268	CHAPA PRODUTO -UK/RUS -	
22	099253	CARTÃO PREÇOS 'UK' N°1	
23	099242	CARTÃO PREÇOS 'UK' N°2	
24	0V4257	BASE DE LEITOR NEGRO	
25	0V4258	BASE DE COMANDOS NEGRO	
26	0V4259	BASE DE TROCO MOEDAS NEGRO	
27	0V4264	BOTÃO DE TROCO MOEDAS NEGRO	
28	0V4256	PAINEL DE SELECÇÃO NEGRO	
29	0V4270	CAIXA DE BOTÕES NEGRA	
30	099743	INTERRUPTOR 'FREE VEND'	
31	250001	CARTÃO PRODUTO - D/CZ -	
32	0V4178	CARTÕES PRODUTOS 'REP. CHECA'	
33	250338	CHAPAS PRODUTO 1 (BRASIL)	
34	250339	CHAPAS PRODUTO 2 (BRASIL)	
35	250750	BOTÃO DE TROCO MOEDAS -AZUL-	
36	250751	BASE DE LEITOR -AZUL-	
37	250753	BASE DE TROCO MOEDAS -AZUL	
38	250758	PAINEL DE SELECÇÃO AZUL	
39	250752	BASE DE COMANDOS -AZUL-	
40	250760	ADESIVO LIOMATIC -KIKKO-	
41	250811	CHAPAS PRODUTOS NESTLE' - I -	
42	251227	CHAPA DE PRODUTOS -NL/B-	
43	250452	CAIXA DE BOTÕES NESCAFE'	
44	251004	CHAPAS PRODUTOS NESTLE' -UK/F-	
45	251583	CHAPAS PRODUTOS NESTLE' FRANÇA N°2	
46	250872	DISPLAY LCD GRÉCIA	

	Código	Descrição	Notas
47	250871	CHAPAS PRODUTO -GRÉCIA -	
48	251243	CHAPAS PRODUTO -GNAIGER -	
49	251239	PAINEL FOTOGRÁFICO SUPERIOR -GNAIGER-	
50	251240	PAINEL FOTOGRÁFICO INFERIOR -GNAIGER-	
51	251580	ADESIVO SUPERIOR NESCAFE'	
52	251581	ADESIVO INFERIOR NESCAFE'	
53	251670	CHAPAS PRODUTOS RUS/UK 1	
54	251671	CHAPAS PRODUTOS RUS/UK 2	
55	252122	ADESIVO PARA LOGO GESA	
56	250322	CHAPAS PRODUTOS NESTLE' - I -	
57	251129	CHAPAS PRODUTOS NESTLE' -F	
58	251743	CHAPAS PRODUTOS ISRAEL	
58	252370	CHAPA DE PRODUTOS-HUNGRIA-	
59	252173	ADESIVO INFERIOR -DALLMAYR BLONDE-	

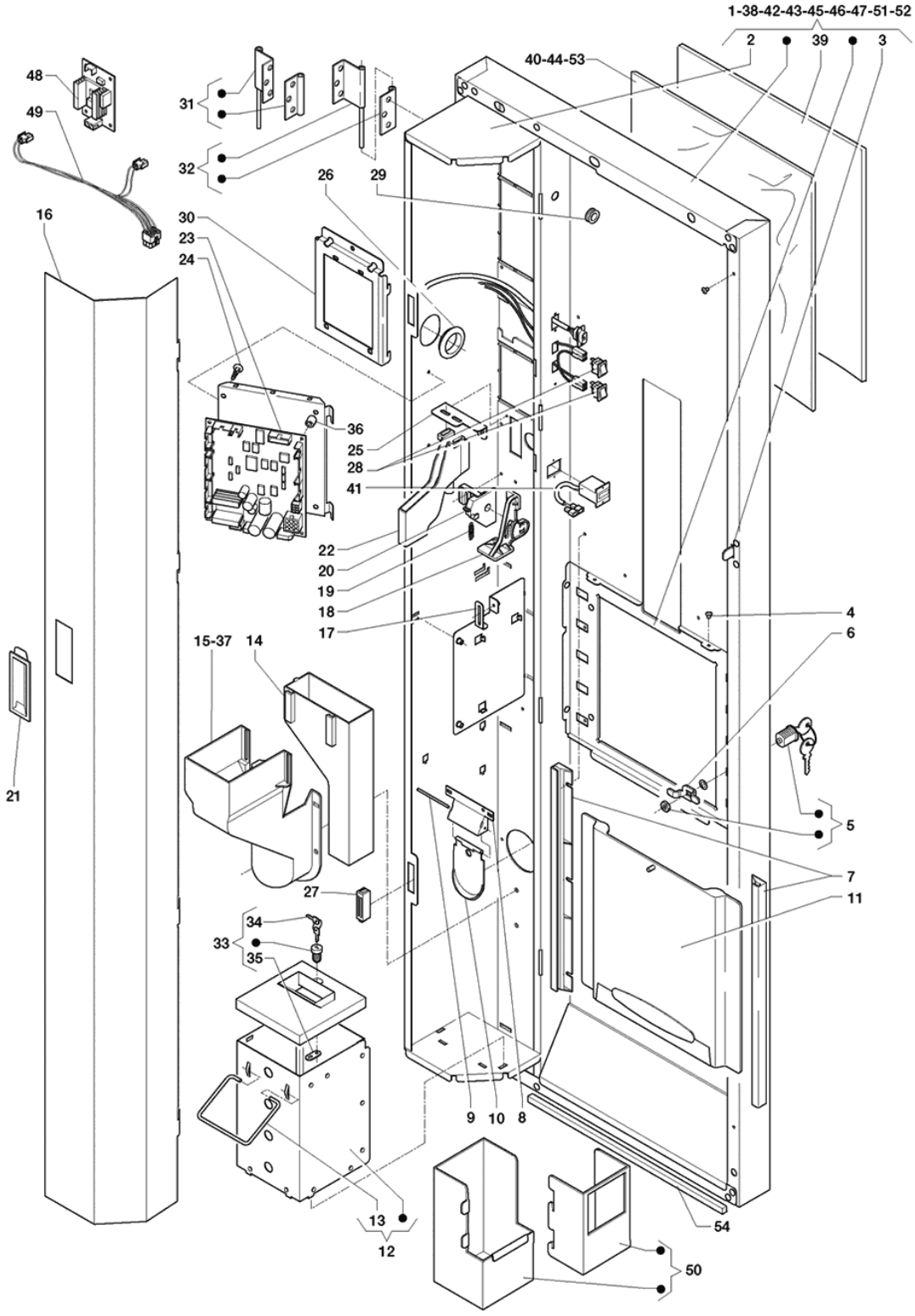
1-38-42-43-45-46-47-51-52
2
39
3
40-44-53
48
49
31
32
26
29
16
30
23
24
36
25
28
41
22
20
19
18
17
4
6
15-37
14
21
5
7
11
27
34
33
35
9
10
8
13
12
54
50

	Código	Descrição	Notas
1	0V3688	PORTA	
2	0V3686	CAIXA DE PORTA	
3	0V3646	ACTUADOR DE INTERRUPTOR DE PORTA	
4	098833	AMORTECEDOR DE CHOQUES	
5	099905	FECHADURA RIELDA	
6	0V0506	TRINCO	
7	0V3703	GUIA DE POSTIGO	
8	097455	ESQUADRO SAÍDA REC. MOEDAS	
9	093891	PASSADOR	
10	093890	PORTA DEVOLUÇÃO MOEDAS	
11	0V2093	POSTIGO ESPAÇO DE FORNECIMENTO	
12	0V3687	CAIXA MOEDAS	
13	0V3652	CABO DE CAIXA MOEDAS	
14	0V3708	CANAL DE INGRESSO MOEDAS	
15	0V3707	DESLIZADOR RECUPERAÇÃO MOEDAS	
16	0V3634	COBERTURA CAIXA	
17	0V3648	VEDANTE DO PORTA-MOEDAS	
18	0V3704	ALAVANCA DEVOLUÇÃO TROCO	
19	987839	MOLA DE RETORNO	
20	0V3706	SUPORTE DE ALAVANCA	
21	0V3659	CABO	
22	0V3705	RAMPA INTRODUÇÃO MOEDAS	
23	250458	CARTÃO CPU DE 16BIT 2MB	ATÉ O NÚMERO DE MATRICULA 62100881
23	252436	CARTÃO DE CPU 16 BIT 4MB	A PARTIR DE MATRICULA 62100882
24	097175	ESPAÇADOR CARTÕES	
25	0V3647	SUPORTE DE RAMPA INTRODUÇÃO MOEDAS	
26	093916	PASSA-CABOS OVAL	
27	250182	IMAN	
28	097807	BOTÃO	
29	090021	PASSA-CABOS	
30	0V3635	SUPORTE DE LEITOR	
31	0V3675	DOBRADIÇA ESQUERDA DE PORTA	
32	0V3674	DOBRADIÇA DIREITA DE PORTA	
33	090861	FECHADURA NUMERADA PARA CAIXA	
34	092218	CHAVE CAIXA MOEDAS	
35	098551	TRINCO	
36	0V1431	ESPAÇADOR	
37	0V4263	DESLIZADOR RECUPER. MOEDAS NEGRO	
38	250459	PORTA PARA PAINEL FOTOGRÁFICO	
39	250197	PAINEL TRANSPARENTE	
40	250198	PAINEL FOTOGRÁFICO	
41	0V2284	CONTA-IMPULSOS 24 VOLT	
42	250735	PORTA ELITE -KIKKO	
43	250762	PORTA COM PAINEL FOTOGRÁFICO -AZUL-	
44	250759	PAINEL FOTOGRÁFICO -GESA -	
45	251319	CONJUNTO PORTA NESTLE' - I -	

	Código	Descrição	Notas
46	250636	PORTA NESCAFE' - FRANÇA -	
47	250455	PORTA NESCAFE'	
48	0V2713	CARTÃO DE REGULAÇÃO 13 V. 1 AMP	
49	0V2712	CABO CAIXA DE NOTAS SMILE	
50	0V2714	CAIXA DE NOTAS SMILE	
51	251744	PORTA KIKKO -NEGRA-	
52	252088	PORTA NESTLE' -GR-	
53	252172	PAINEL FOTOGRÁFICO SUPERIOR -DALLMAYR BLONDE-	
54	251515	JUNTA ADESIVA	

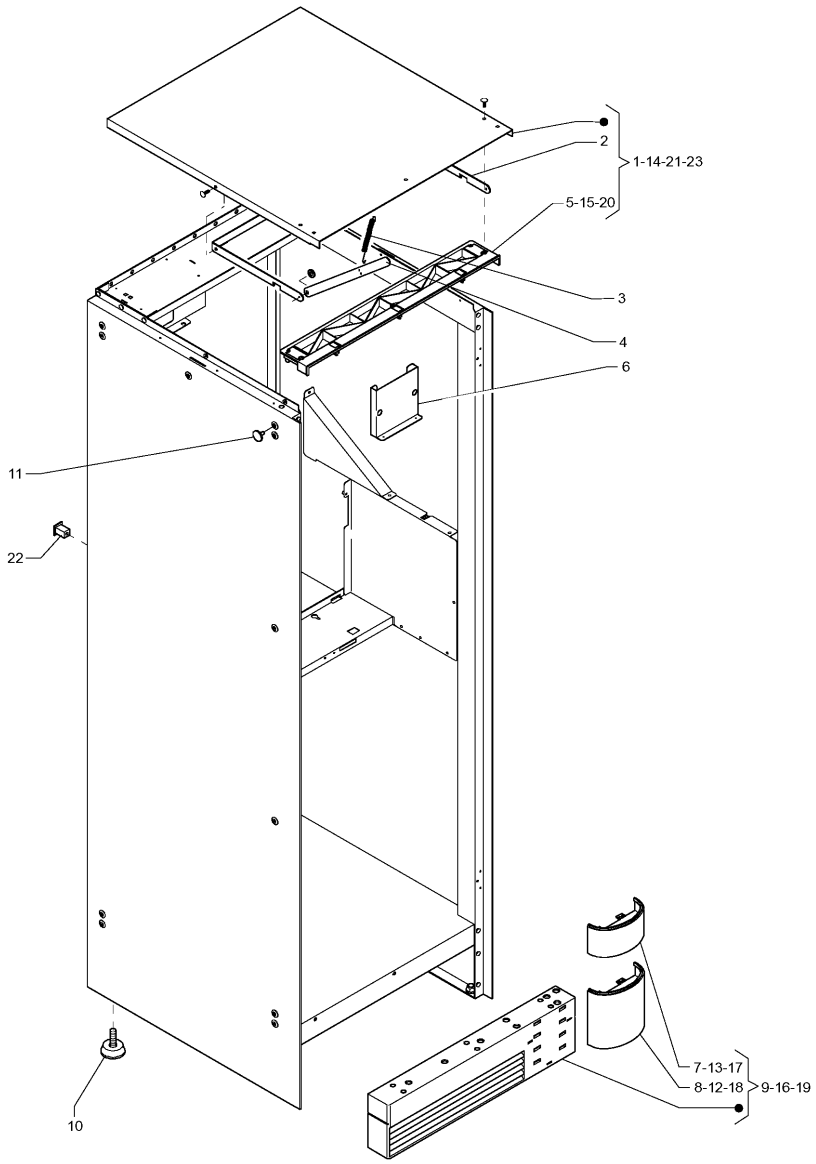
2
1-14-21-23
5-15-20
3
4
6
11
22
10
7-13-17
8-12-18
9-16-19

	Código	Descrição	Notas
1	0V3839	REVESTIMENTO PARA MÓVEL	
2	0V3644	VARETA DUPLA	
3	0V1506	MOLA DE RETORNO	
4	0V3645	ARTICULAÇÃO DE VARETA	
5	0V3701	PERFIL DIANTEIRO	
6	0V3639	GUIA PARA TUBOS	
7	0V3468	BASE INFERIOR	
8	0V3507	BASE DE COBRE-PÉ	
9	252126	COBRE-PÉS CINZENTO CONJUNTO	
10	252124	KIT 4 PES	
11	099727	TAMPA	
12	0V4262	BASE DE COBRE-PÉS NEGRO	
13	0V4261	BASE INFERIOR NEGRO	
14	0V4272	APA SUPER. PARA MÓVEL	
15	0V4255	PERFIL DIANTEIRO NEGRO	
16	250454	COBRE-PÉS CONJUNTO NEGRO	
17	250754	BASE INFERIOR AZUL	
18	250755	BASE DE COBRE-PÉS AZUL	
19	252127	COBRE-PÉS AZUL CONJUNTO	
20	250757	PERFIL DIANTEIRO AZUL	
21	250761	APA SUPER. AZUL PARA MÓVEL	
22	094111	ISOLADOR	
23	250453	APA SUPER. NEGRA PARA MÓVEL	

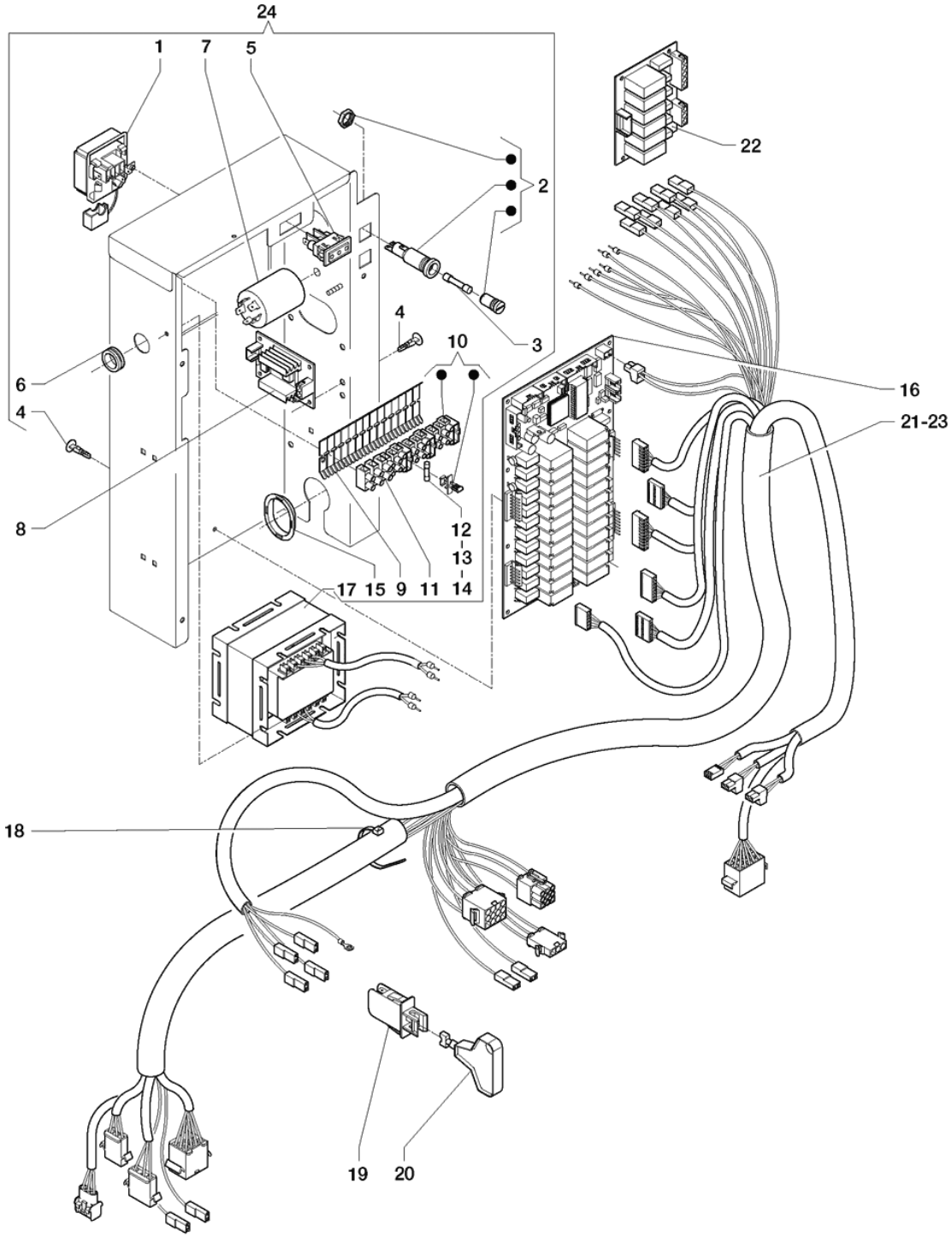
24
1
7
5
22
2
4
10
3
6
16
4
21-23
8
12
13
17 15 9 11 14
18
19
20

	Código	Descrição	Notas
1	098796	TERMINAL	
2	0V3201	PORTA-FUSÍVEL	
3	095636	FUSÍVEL 15 A	
4	097175	ESPAÇADOR CARTÕES	
5	096921	BRAÇADEIRA	
6	093312	PASSA-CABOS MM 12 ART.46	
7	0V3512	FILTRO DE REDE	
8	0V2143	CARTÃO DE CONTROLE CALDEIRA	
9	097242	PORTA-TERMINAL	
10	097241	TERMINAL 3 POLOS PORTA-FUSÍVEL	
11	098793	TERMINAL 5P COM PORTA-FUSÍVEL	
12	096922	FUSÍVEL 5X20 800M AMP	
13	096923	FUSÍVEL 5 X 20 1 AMP RETARDADO	
14	097259	FUSÍVEL 5 X 20 4A RETARDADO	
15	093916	PASSA-CABOS OVAL	
16	0V3671	CARTÃO DE COMANDO 16BIT 2MB	ATÉ O NÚMERO DE MATRICULA 62100881
16	252437	CARTÃO DE COMANDOS 16BIT 4MB	A PARTIR DE MATRICULA 62100882
17	0V0014	TRANSFORMADOR G49/25-25V	
18	090148	BRAÇADEIRA	
19	097796	INTERRUPTOR	
20	0V1654	CHAVE DE INTERRUPTOR	
21	0V3664	CABLAGEM GERAL	
22	0V3202	CARTÃO OUT/R 6 RELÉ	
23	0V3842	CABLAGEM GERAL INSTANT	
24	251924	PAINEL ELECTRICO-KIKKO-	

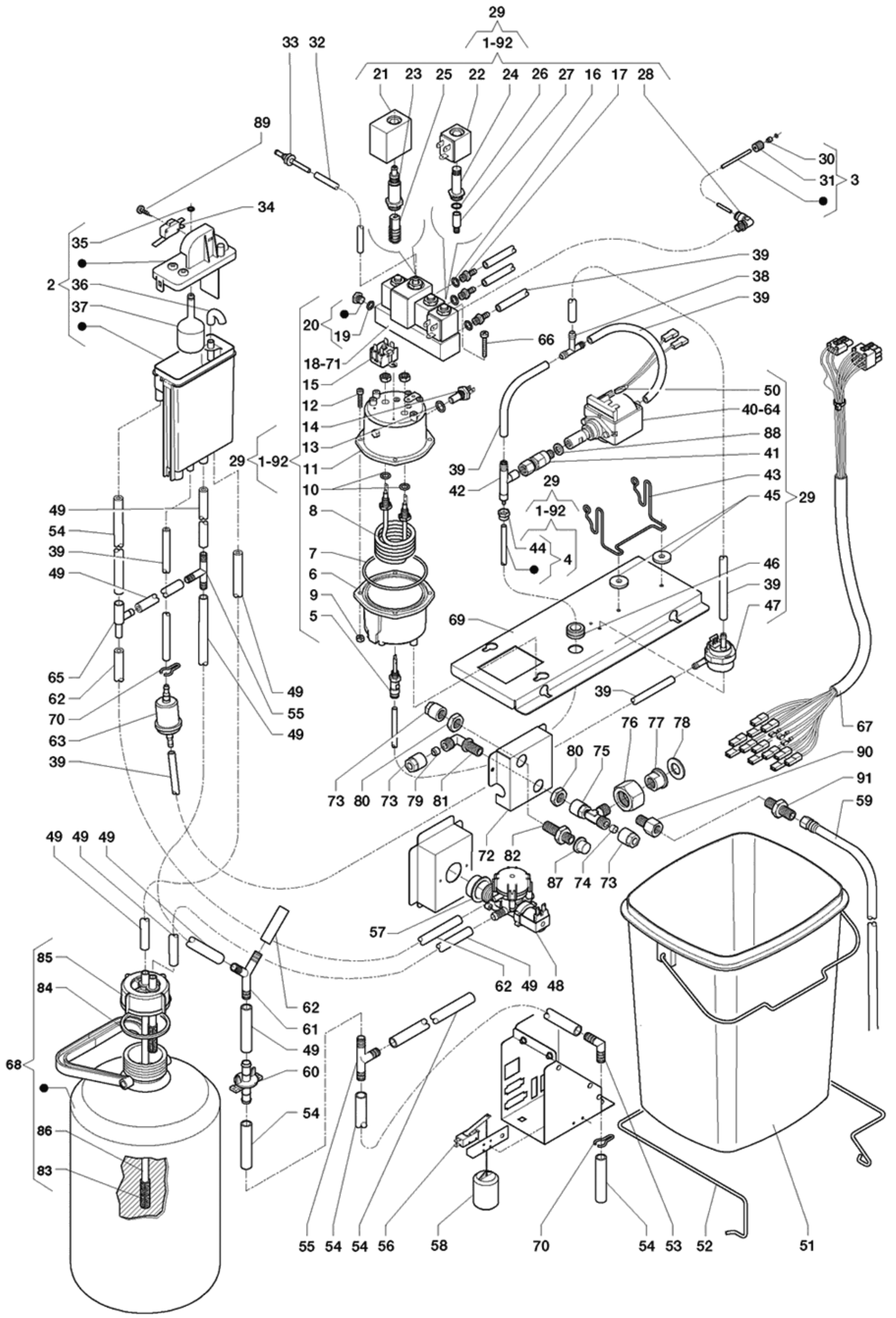
29
1-92
33 32
21 23 25 22 24 26 27 16 17 28
89
30
31
3
34
35
2
36
37
39
38
39
20
19
66
18-71
15
12
14
13
11
50
40-64
88
41
39
42
43
29
1-92
45
29
10
8
7
6
9
5
44
4
46
39
47
69
49
54
39
49
65
62
70
63
39
49
55
49
39
67
76 77 78
80 75
90
91
59
73 80 73 79 81
72 82
87 74 73
49 49 49
57
62 49 48
85
84
68
86
83
62
61
49
60
54
55 54 54 56
58
70
54 53 52
51

CE

	Código	Descrição	Notas
1	0V3680	CONJUNTO CALDEIRA 600 C.C. 230V	
2	0V1133	AIR-BREAK COMPLETO	
3	0V3676	TUBO DE PISTÃO	
4	0V3677	TUBO DE BOMBA/CALDEIRA	
5	098758	RACOR DIREITO	
6	0V3651	TAMPA INFERIOR CALDEIRA	
7	099748	GUARNIÇÃO	
8	099653	RESISTÊNCIA 1450 W.	
9	985318	PORCA M6	
10	254711	GUARNIÇÃO OR112 2.62X9.92	
11	0V3650	TAMPA SUPERIOR CALDEIRA	
12	096194	PARAFUSO M6X25	
13	095624	GUARNIÇÃO	
14	094872	SONDA DE CALDEIRA	
15	0V1318	TERMOSTATO DE 125 GRADOS	
16	094594	GUARNIÇÃO OR 2031	
17	095529	UNIÃO PORTA-BORRACHA 1/8' (LATÃO)	
18	0V1739	CONJUNTO ELECTROVÁLVULAS DE 2+2+3+2 VIAS	
19	096553	GUARNIÇÃO PARA EROGAÇÃO 2037	
20	0V1600	TAMPA COM JUNTA OR	
21	099057	BOBINA 220/230 VOLT	
22	099056	BOBINA	
23	099105	CAMISA ELECTROVÁLVULA GRANDE	
24	0V1953	CAMISA ELECTROVÁLVULA PEQUENA	
25	097472	NÚCLEO ELECTROV. 3 VIAS-VITON	
26	099059	GUARNIÇÃO	
27	099058	NÚCLEO	
28	0V2509	UNIÃO DE L 5X1/8	
29	251745	CONJUNTO CONSOLA CAFE/CALDEIRA -KIKKO-	
30	098711	CASQUILHO TUBO POSTERIOR	
31	098699	RACOR PARA TUBO PISTÃO	
32	097529	TUBO SILICONE	
33	099329	GRIFO FUNIL D. 3.4	
34	0V1141	MICROINTERRUPTOR	
35	252538	REVESTIMENTO OR 2025	
36	0V1749	RACOR DE ÁGUA AIR-BREAK	
37	0V1126	FLUTUADOR AIR-BREAK	
38	094231	RACOR AT	
39	097510	TUBO SILICONE 5 X 9	
40	098760	BOMBA (DE VIBRAÇÕES)	
41	099101	VÁLVULA NO RETORNO	
42	098764	BY-PASS BOMBA (12 BAR)	
42	099528	BY-PASS BOMBA (2 BAR)	
43	098697	SUPORTE DE BOMBA	
44	099107	PORCA	
45	093091	AMORTIZADOR BOMBA	

	Código	Descrição	Notas
46	090021	PASSA-CABOS	
47	098707	CONTADOR VOLUMETRICO	
48	097383	ELECTROVÁLVULA ENTRADA ÁGUA - 2.5L/MIN-	
49	097685	TUBO SILICONE CASTANHO 7.5 X 12	
50	098815	PROTECTOR TERMICO 90 GRAU	
50	0V1301	PROTECTOR TERMICO 110 GRAU	
51	097530	CUBO RESIDUOS	
52	0V3653	BATENTE DE CUBA	
53	094571	CURVA	
54	097515	TUBO SILICONE 10 X 16 CASTANHO	
55	096552	RACOR	
56	093308	MICRO PARA FLUTUADOR	
57	099815	TAMPA	
58	094294	FLUTUADOR COMPLETO	
59	097378	TUBO CONEX. CONTADOR/VNR S.O.M.	
60	250352	UNIÃO	
61	093959	CONDUTA EM 'Y'	
62	097512	TUBO SILICONE 6 X 12 CASTANHO	
63	097435	FILTRO ÁGUA	
64	0V0465	BOMBA 220 V - 60 HZ	
65	094185	CONDUTA DE ÁGUA	
66	250993	PARAFUSO M4X25	
67	0V3668	CABO CONSOLA DE CAFE	
68	094124	CONJUNTO PURIFICADOR	
69	250367	CONSOLA CALDEIRA	
70	093957	FECHO TUBO	
71	250340	CONJUNTO ELECTROV. DE 2+2+3+2 VIAS 220V-60HZ	
72	0V4252	SUPORTE CONEXÕES	
73	092387	PORCA DE TORÇÃO	
74	096656	ANILHA PARA TAMPA	
75	095586	RACOR	
76	093951	PASTILHA	
77	093952	NIPLO	
78	092364	GUARNIÇÃO PARA ELECTROVÁLVULA	
79	092388	ARO DE TORÇÃO	
80	092652	CONTRA-PORCA 1/4 G	
81	092651	INTERMEDIO DE BORRACHA	
82	0V2199	UNIÃO 1/4	
83	091993	FILTRO AIR-BREAK E PURIFICADOR	
84	092942	GUARNIÇÃO TAMPA PURIFICADOR	
85	094126	TAMPA PURIFICADOR	
86	094127	TUBO SAÍDA ÁGUA	
87	099805	TAMPA	
88	251143	ANILHA EM ALUMINIO	
89	987612	PARAFUSO 4X12	
90	097441	INTERMÉDIO INGR.ÁGUA HYP-2'D'	

	Código	Descrição	Notas
91	0V2708	UNIÃO 1/4	
92	250341	CONJUNTO CALDEIRA 600 C.C. 220V-60HZ	

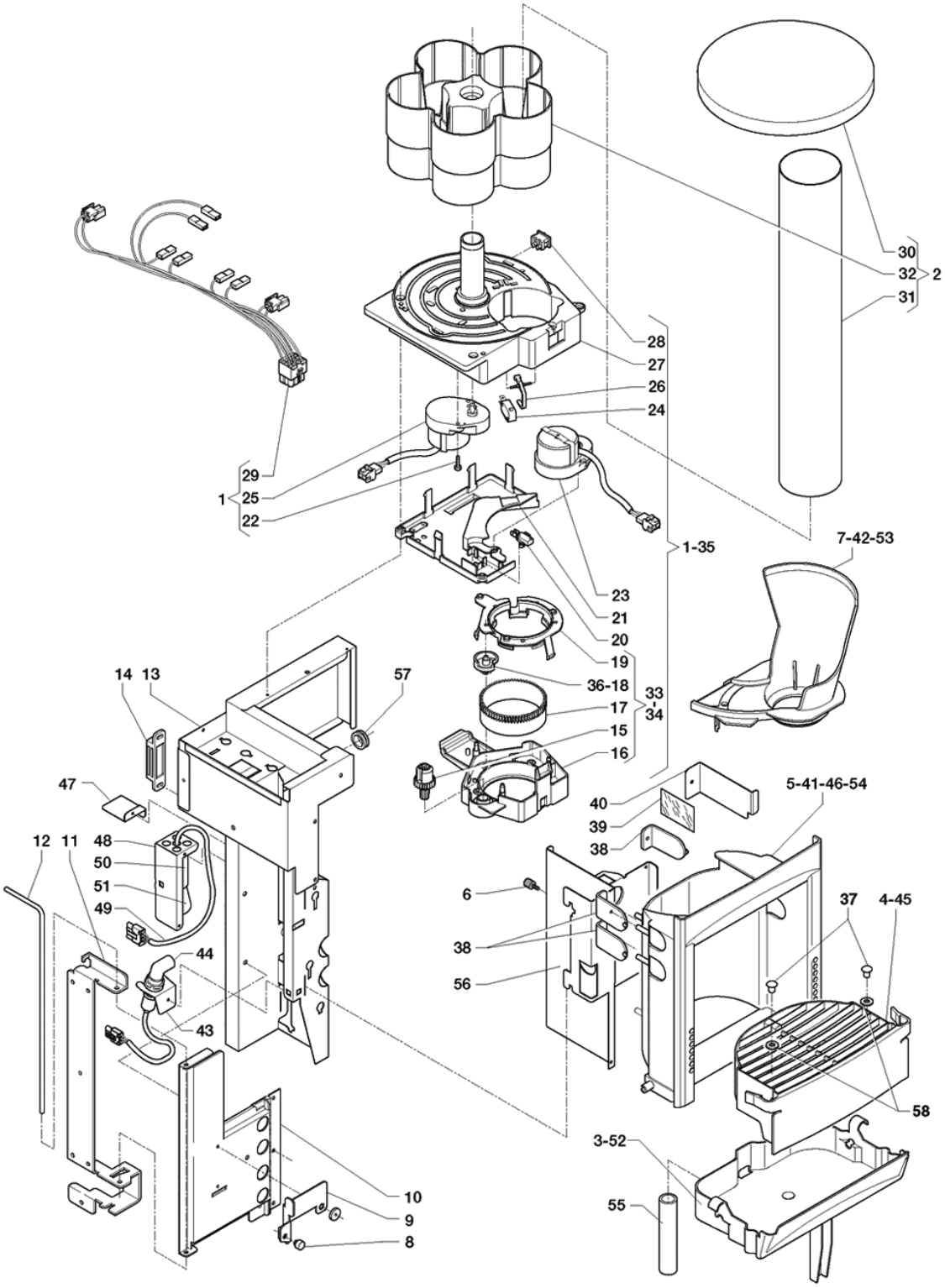
30
32
2
31
28
27
26
24
29
1
25
22
1-35
7-42-53
23
21
20
19
36-18
33
17
34
15
16
14
13
57
47
12
11
48
50
51
49
44
43
10
9
8
40
39
38
5-41-46-54
6
38
56
37
4-45
58
3-52
55

	Código	Descrição	Notas
1	0V3678	DISTRIBUIDOR DE COPOS 70/71	
2	0V3679	RECIPIENTE DE COPOS	
3	0V3691	BANDEJA DE ESPAÇO DE FORNECIMENTO	
4	250353	GRADE ESPAÇO DE FORNECIMENTO CINZENTO	
5	0V3702	PAINEL TRASEIRO ESPAÇO DE FORNECIMENTO	
6	096977	CLIP FIXAÇÃO RECIPIENTE CAFE	
7	0V3709	RAMPA SAIDA DE COPOS 70/71	
8	092738	BORRACHA ESPAÇADORA	
9	0V3649	ALAVANCA DE BLOQUEIO CONSOLA	
10	0V3685	DOBRADIÇA DUPLA	
11	0V3641	SUPORTE DOBRADIÇA	
12	0V3654	CAVILHA DE "FULCRO"	
13	0V3684	CONSOLA CUP STATION	
14	097508	IMAN DE FECHO	
15	0V3697	ENGRENAGEM MICRO	
16	0V3695	SUPORTE DE "CARACOLES"	
17	098477	ARO DENTADO	
18	098305	RULINA 70/71	
19	0V3696	ARO DE "CARACOLES"	
20	0V1931	MICRO DOSEADOR 'UL'	
21	0V3694	SUPORTE MICROINTERRUPTOR DE MOTOR	
22	987628	PARAFUSO 30X8	
23	0V2549	MOTORREDUTOR 3 G/M	
24	092439	MICRO DE COPOS	
25	0V3672	MOTORREDUTOR	
26	0V2548	CAME MICROCOMUTADOR	
27	0V3693	BASE PARA COPOS	
28	097807	BOTÃO	
29	0V3665	CABO DISTRIBUIDOR DE COPOS	
30	0V3658	TAMPA DO RECIPIENTE DE COPOS	
31	099415	COLUNA COPOS	
32	0V4107	BASE RECIPIENTE	
33	0V4187	SAIDA DE COPOS 70/71	
34	0V4190	SAIDA DE COPOS 73/74	
35	0V4271	DISTRIBUIDOR DE COPOS 73/74	
36	0V1659	CARACOL DIAM. 73-74	
37	099184	CAVILHA DE COLOCAÇÃO CHÁVENA	
38	0V3717	CRISTAL	
39	0V0906	CARTÃO CATAFARO	
40	0V4176	SUPORTE CATAFARO	
41	0V3714	PAINEL TRASEIRO DE ESPAÇO DE FOTOCELULA	
42	0V3715	RAMPA SAIDA COPOS 73/74	
42	0V4266	RAMPA SAIDA COPOS NEGRO 73/74	
43	0V4175	SUPORTE FOTOCELULA	
44	0V2149	FOTOCELULA	
45	250354	GRADE ESPAÇO DE FORNECIMENTO	

	Código	Descrição	Notas
46	0V4265	PAINEL TRAS.ESPAÇO SUM. NEGR.+BURACOS	
47	0V4253	ESQUADRO DE PROTECÇÃO	
48	0V4251	SUPORTE DE LÂMPADA	
49	0V4269	CABO LÂMPADA	
50	0V2237	PORTA-LÂMPADAS	
51	0V2236	LÂMPADA T26/57 CL 25W DE INCAND.	
52	250347	BANDEJA DE ESPAÇO DE FORNECIMENTO -NEGRA	
53	250195	RAMPA SAIDA COPOS NEGRO 70/71	
54	250246	PAINEL TRAS.ESPAÇO SUM. NEGRO	
55	093628	TUBO SILICONE	
56	251277	SUPORTE TRASEIRO ESPAÇO DE FORNECIMENTO	
57	093916	PASSA-CABOS OVAL	
58	096863	ANILHA PARA CAVILHA	

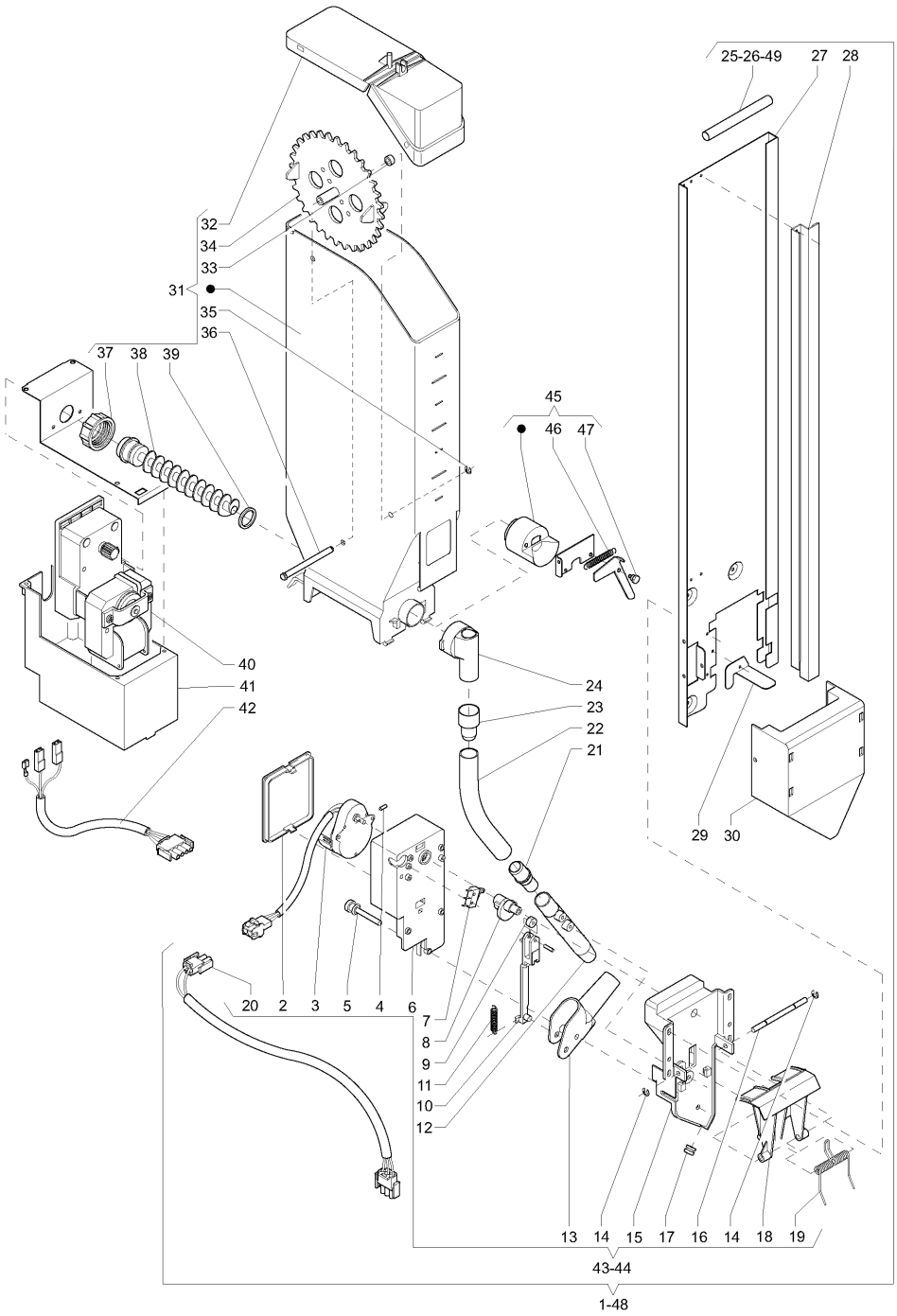
25-26-49
27
28
32
34
33
31
35
36
37
38
39
45
46
47
40
41
42
24
23
22
21
29
30
20
2
3
5
4
6
7
8
9
11
10
12
13
14
15
17
16
14
18
19
43-44
1-48

	Código	Descrição	Notas
1	0V3727	DISTRIBUIDOR DE AÇUCAR/COLHERES	
2	099609	TAMPA	
3	099397	MOTORREDUTOR 6G/1 MIN.	
4	096904	PASSADOR CAME DOSEADOR	
5	0V2949	CAVILHA DE EMBOCADURA PARA AÇUCAR	
6	099608	SUPORTE	
7	096355	MICROINTERRUPTOR - UL -	
8	099606	CAME	
9	099604	RODA	
10	099605	HASTE	
11	099616	MOLA	
12	098356	TUBO AÇUCAR	
13	099721	TUBO SAÍDA AÇUCAR	
14	091959	ARO PARA DOSEADOR	
15	099607	CORPO	
16	098352	CAVILHA EXPULSOR PÁS	
17	098853	PASSA-CABO	
18	099610	CAME	
19	099602	MOLA	
20	0V3666	CABO DISTRIBUIDOR DE COLHERES	
21	099375	JUNÇÃO TUBO	
22	098719	TUBO PVC 14X19(PARA METRO)	
23	0V3657	ACOPLAMENTO TUBO	
24	098939	ABERTURA DIREITO REDONDA	
25	099720	PESO PARA COLHERES L=105	
26	090203	CONTRAPESO COLHERES	
27	0V3636	COLUNA COLHERES 90/115	
28	0V3640	VARETA DE SELECÇÃO COLHERES	
29	0V3830	ESQUADRA DE GUIA COLHERES	
30	0V3022	DESLIZADOR DE COLHERES	
31	253332	CONJUNTO RECIPIENTE AÇUCAR	
32	253333	TAMPA DE RECIPIENTE DE AÇUCAR	
33	098812	ESPAÇADOR	
34	095936	RODA DENTADA	
35	091959	ARO PARA DOSEADOR	
36	0V1962	CAVILHA PARA RODA	
37	095849	PORCA FUSO RECIPIENTE	
38	098609	EIXO DE MOINHO	
39	095829	GUARNIÇÃO OR-123	
40	0V3673	MOTORREDUTOR DE AÇUCAR 52 GIROS	
41	0V3710	CONSOLA BASE DO RECIPIENTE	
42	0V3667	CABO DOSEADOR DE AÇUCAR	
43	0V3857	DISTRIBUIDOR DE COLHERES	
44	0V3663	DISTRIBUIDOR DE AÇUCAR/COLHERES	
45	0V4274	CONJ. CONDUTA DE AÇUCAR	
46	093978	MOLA DO CONJUNTO COPOS	

	Código	Descrição	Notas
47	987612	PARAFUSO 4X12	
48	252087	DISTRIBUIDOR DE COLHERES L=115	
49	252034	PESO PARA COLHERES 115 MM	

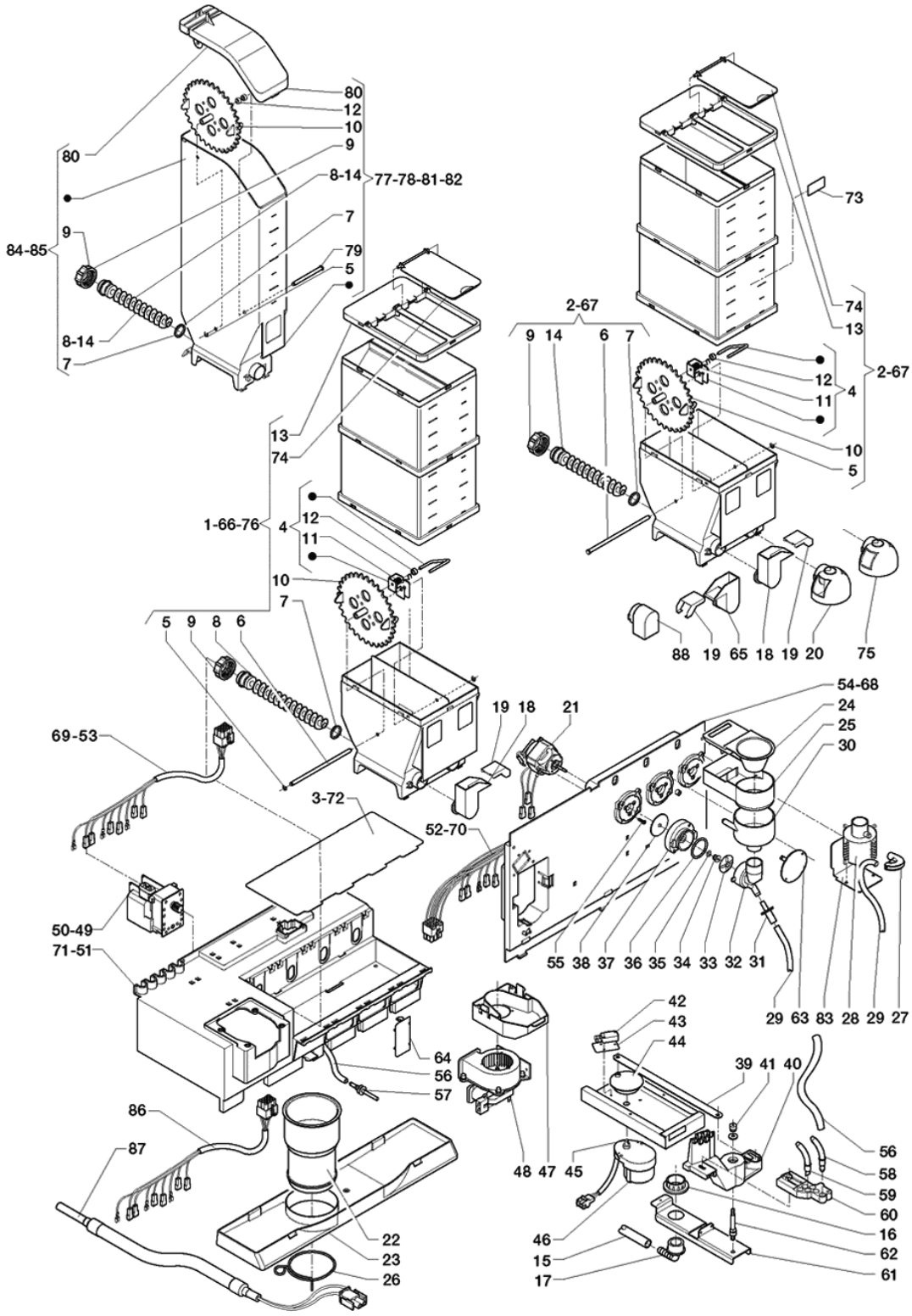
80
12
10
9
8-14
77-78-81-82
7
79
5
84-85
8-14
7
73
74
13
2-67
9 14 6 7
12
11
4
2-67
10
5
13
74
1-66-76
4
12
11
10
7
5 9 8 6
88 19 65 18 19 20 75
54-68
24
25
30
19 18 21
69-53
3-72
52-70
50-49
71-51
55 38 37 36 35 34 33 32 31
29 63 83 28 29 27
42
43
44
39 41 40
64
56
57
86
87
48 47 45
56
58
59
60
16
62
61
46
15
17
22
23
26

	Código	Descrição	Notas
1	0V3683	RECIPIENTE DIREITO DE PARAFUSO SEM FIM L	
2	0V3682	RECIPIENTE ESQUERDO DE PARAFUSO SEM FIM	
3	0V3638	COBERTURA DE ESPAÇO DE FORNECIMENTO	
4	099494	AGITADOR RECIPIENTE	
5	091959	ARO PARA DOSEADOR	
6	0V3728	CAVILHA PARA RODA	
7	095829	GUARNIÇÃO OR-123	
8	098608	SEM FIM LONGO	
9	095849	PORCA FUSO RECIPIENTE	
10	095936	RODA DENTADA	
11	099442	MOLA GANCHO	
12	098812	ESPAÇADOR	
13	0V3722	TAMPA DE PROLONGAMENTO RECIPIENTE	
14	098609	EIXO DE MOINHO	
15	097515	TUBO SILICONE 10 X 16 CASTANHO	
16	099643	PORCA	ATÉ O NÚMERO DE MATRICULA 71601065
17	0V2066	PORTA-BORRACHA ANGULAR 3/4	ATÉ O NÚMERO DE MATRICULA 71601065
17	253277	PORTA-BORRACHA ANGULAR	A PARTIR DE MATRICULA 71601066
18	0V2070	CONDUTA DE PÓS DIREITA	
19	0V2076	SUPORTE DE CONDUTA CURTO	
20	0V1536	ABERTURA ESFERICA REDONDA	
21	098808	MOTOAGITADOR	
22	0V3698	TUBO DE DESCARGA PASTILHAS	
23	0V3689	BANDEJA DE MIXER	
24	0V1534	COBERTURA DA GAVETA	
25	0V1537	GAVETA DE ASPIRAÇÃO	
26	094048	ARO FIXAÇÃO BOLSA	
27	251295	UNIÃO SERPENTINA CHÁ	
28	097923	SERPENTINA PARA CHÁ	
29	097511	TUBO SILICONE 6 X 9	
30	0V1535	FUNIL DA ÁGUA	
31	097914	ESTRANGULADOR CAFE	
32	0V2519	MISTURADOR	
33	097916	ARAGEM PARA MIXER	
34	097917	GUARNIÇÃO PROTECÇÃO MOTOR	
35	099880	GUARNIÇÃO	
36	094540	GUARNIÇÃO PARA ANILHA 3125	
37	097911	ANILHA SUPORTE AGITADOR	
38	099889	DISCO ROTAÇÃO MOTOAGI. 220 V	
39	0V3643	BIELA DE COMANDO	
40	0V3699	BRAÇO TRASLADO DE EMBOCADURAS	
41	093828	CASQUILHO ROSCAGEM	
42	0V1930	MICROINTERRUPTOR 'UL'	
43	090681	PLACA ISOLADORA MICRO	
44	251519	MANIVELA	
45	096904	PASSADOR CAME DOSEADOR	

	Código	Descrição	Notas
46	099617	MOTORREDUTOR 12G/1 MIN.	
47	0V3700	SUPORTE VENTILADOR	
48	098583	ELECTROVENTILADOR	
49	0V3725	MOTORREDUTOR 52 GIROS	
50	0V3726	MOTORREDUTOR 78 GIROS	
51	0V3711	SUPORTE MOTORREDUTORES	
52	0V3669	CABO CONSOLA DE AGITADORES	
53	0V3840	CABO CONSOLA DOSEADORES	
54	0V3712	CONSOLA PARA MIXER	
55	099773	PARAFUSO	
56	097510	TUBO SILICONE 5 X 9	
57	099329	GRIFO FUNIL D. 3.4	
58	097922	TUBO PLASTICO CAFE	
59	097953	TUBO PLASTICO SAÍDA LEITE	
60	098067	SUPORTE EMBOCADURA SOLÚVEIS	
61	0V3642	SUPORTE BRAÇO	
62	0V3655	CAVILHA DE ROTAÇÃO BRAÇO	
63	0V3716	TAMPA DE MIXER	
64	0V3724	TAMPA CONSOLA	
65	0V2072	CONDUTA DE PÓS ESQUERDA L=38	
66	0V3855	RECIPIENTE DIREITO DE PARAFUSO SEM FIM LONGO+AGITADOR	
67	0V3856	RECIPIENTE ESQUERDO DE PARAFUSO SEM FIM LONGO	
68	0V3721	CONSOLA DE MIXER INSTANT	
69	0V3853	CABO CONSOLA DOSEADORES- INSTANT	
70	0V3854	CABO CONSOLA DE AGITADORES- INSTANT	
71	0V3720	SUPORTE MOTORREDUTOR INSTANT	
72	0V3858	COBERTURA DE ESPAÇO DE FORNECIMENTO -INSTANT	
73	097502	GRUPO CARTÕES PARA RECIP. SOLÚVEIS	
74	0V3723	COBERTURA	
75	0V3719	ORIFICIO REDONDO QUADRADO	
76	250183	RECIPIENTE DIREITO DE PARAFUSOSEM FIM L	
77	0V2173	RECIPIENTE PARAFUSO SEM FIM NORMAL	
78	0V2174	RECIPIENTE PARAFUSO SEM FIM LONGO	
79	0V1962	CAVILHA PARA RODA	
80	0V2048	TAMPA RECIPIENTE DE PÓS	
81	0V2175	RECIPIENTE TOR. SEM FIM LONGO+AGITADOR	
82	0V2177	RECIPIENTE TOR. SEM FIM NORMAL+AGITADOR	
83	251222	SUPORTE SERPENTINA CHÁ	
84	250775	RECIPIENTE PAR.. SEM FIM LONGO SEM RODA	
85	0V2925	RECIPIENTE DE PARAFUSO SEM FIM NORMAL SEM RODA	
86	251490	CABLAGEM TUBO AQUECEDOR	
87	251491	TUBO DE FORNECIMENTO CAFE	
88	096868	ABERTURA DIREITO QUADRADA	

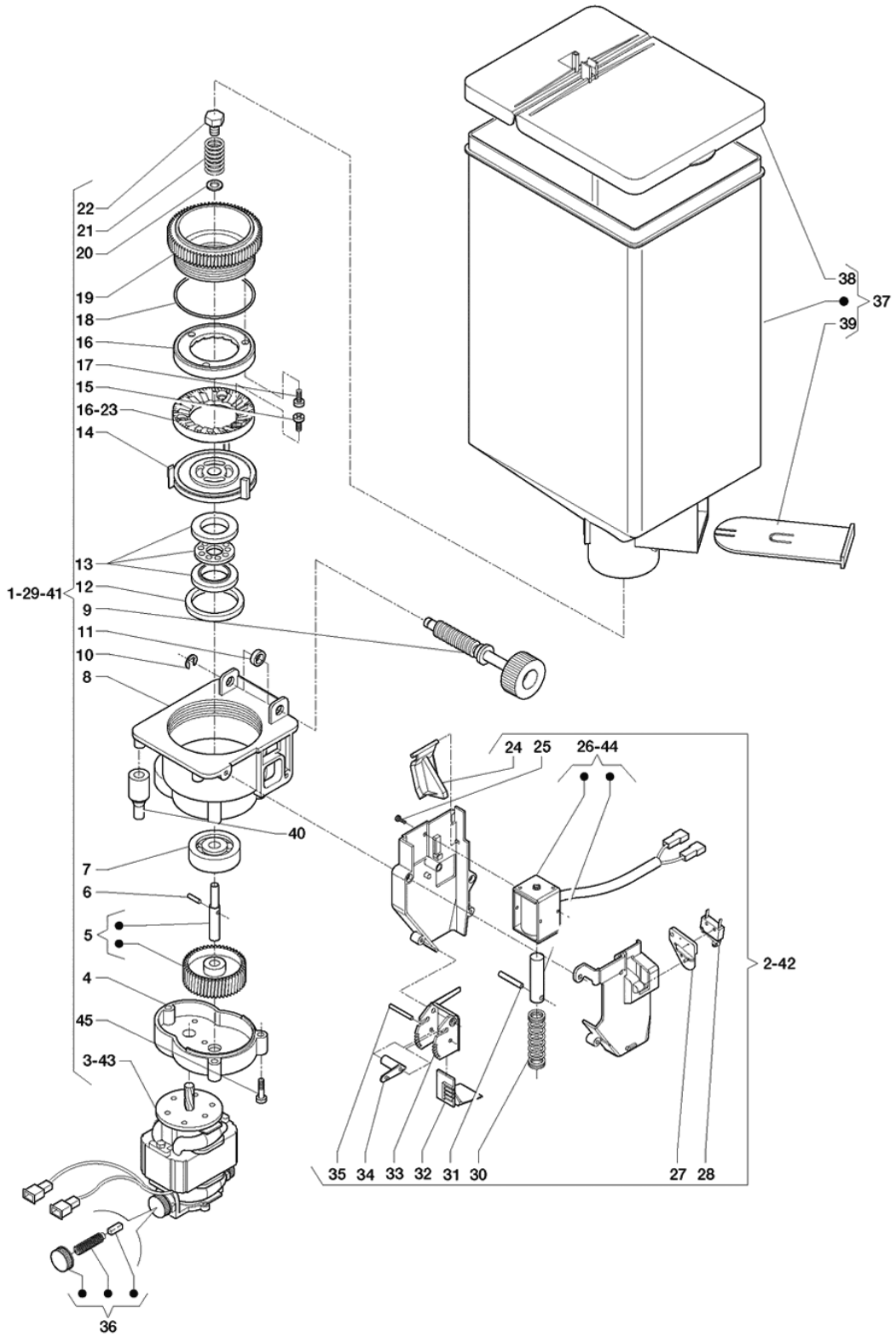
22
21
20
19
18
16
17
15
16-23
14
13
12
1-29-41
9
11
10
8
40
7
6
5
4
45
3-43
36
38
37
39
24 25
26-44
2-42
35 34 33 32 31 30
27 28

	Código	Descrição	Notas
1	099336	MOINHO	
2	099337	DOSEADOR CAFE	
3	099732	MOTOR MOINHO	
4	099468	SUPORTE	
5	099470	PINHÃO COM EIXO BRIO	
6	098293	PASSADOR 3 X 14	
7	095803	CHUMACEIRA	
8	099469	TAMPA	
9	099474	PARAFUSO FIXAÇÃO PRENSAGEM	
10	093171	ANILHA GRUPILHA	
11	099457	ANILHA	
12	093271	VEDANTE	
13	093187	VEDANTE SEPARADOR MOINHO	
14	095802	TURBINA PORTA-REBOLO	
15	095809	PARAFUSO 3 LÓBULOS	
16	095840	REBOLO	
17	097879	PARAFUSO 9 X 9	
18	095805	GUARNIÇÃO	
19	099473	PORTA-REBOLO	
20	096988	BRAÇADEIRA PLANA	
21	099471	MOLA	
22	099472	PARAFUSO ESQUERDO	
23	253294	REBOLO PLUS	
24	099475	ACTUADOR	
25	092657	PARAFUSO TAPTITE 3X6TC CROSS	
26	098716	ELECTRO-IMAN 220V	
27	0V2082	CHAPINHA DE ADAPTAÇÃO	
28	0V2131	MICROINTERRUPTOR BURGESS	
29	251493	MOINHO PLUS	
30	098696	MOLA ELECTRO-IMAN DOSEADOR	
31	093832	PASSADOR CONICO	
32	098643	ANILHA DE GRADUAÇÃO CAFE'	
33	098642	POSTIGO DOSEADOR CAFE'	
34	098644	CAME PARA ARAN. GRAD. CAFE'	
35	098822	CAVILHA PARA CAME	
36	0V3229	KIT ESCOVAS MOTOR	
37	0V3681	RECIPIENTE DE CAFE	
38	0V0421	TAMPA	
39	098630	FECHO PARA RECIPIENTE	
40	099484	BORRACHA	
41	0V0448	MOINHO COMPLETO 220V/60HZ	
42	0V0449	DOSEADOR CAFE COMP. 220 V/60HZ	
43	0V0451	MOTOR MOINHO 220V/60HZ	
44	0V0467	ELECTROIMAN DOSEADOR 220V/60HZ	
45	250290	PARAFUSO 4.2X26	

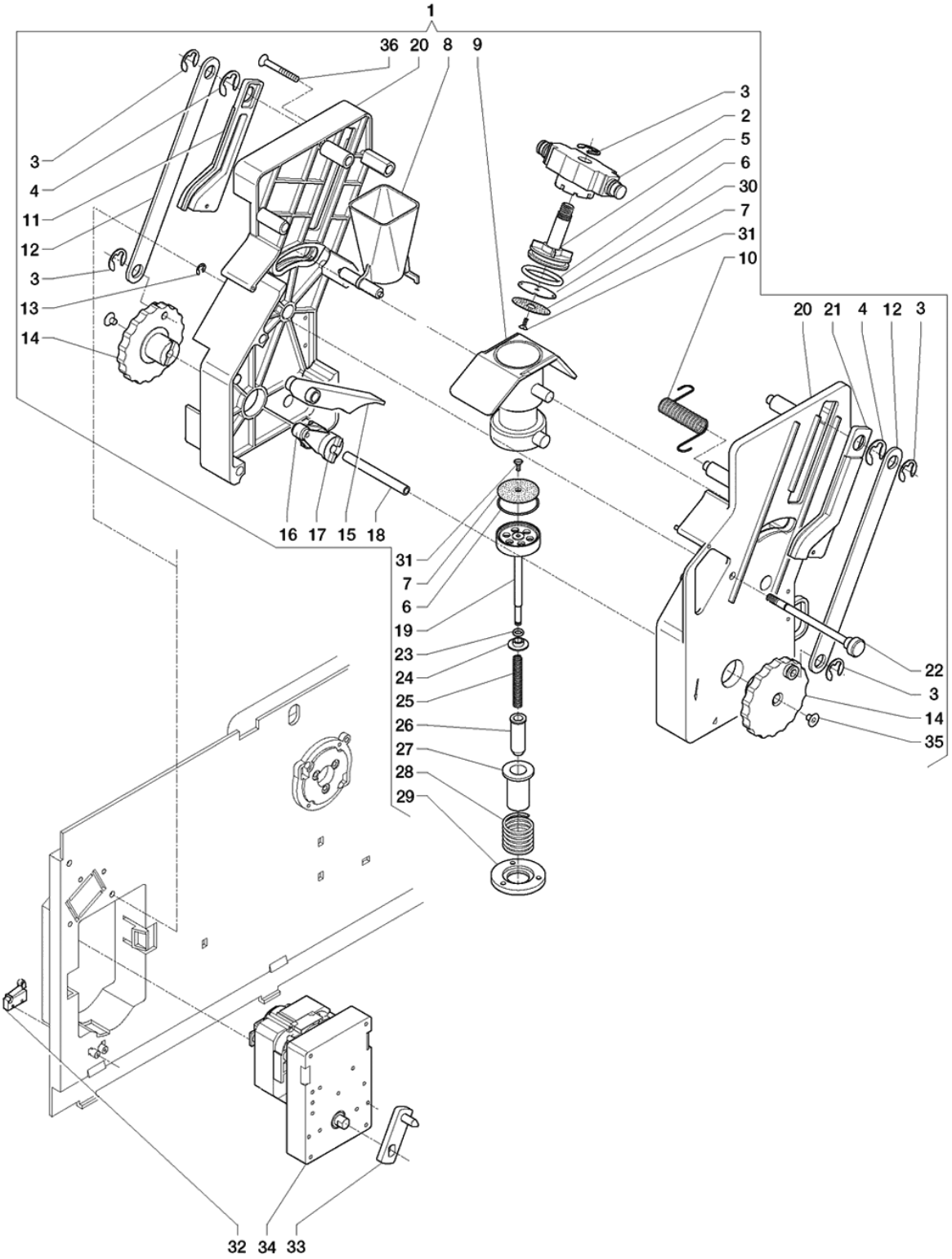
1
36 20 8 9
3
4
11
12
3
13
14
3
2
5
6
30
7
31
10
20 21 4 12 3
16 17 15 18
31
7
6
19
23
24
25
26
27
28
29
22
3
14
35
32 34 33

	Código	Descrição	Notas
1	251687	GRUPO CAFE Z3000	
2	098568	TRAVESSA	
3	092717	ARO DE FECHO	
4	096569	ARO DETENÇÃO DIAM 12	
5	098577	PISTÃO SUPERIOR	
6	093167	GUARNIÇÃO PISTÃO	
7	098687	FILTRO CAFE'	
8	098570	RAMPA CAFE'	
9	0V1715	CAMARA DE INFUSÃO COM TAMPA	
10	098920	ARRASTADOR	
11	098571	DESLIZADOR POSTERIOR	
12	098565	BIELA COMANDO PISTÃO	
13	098818	ARO DE FECHO DIAM.4	
14	098573	MANIVELA	
15	098575	CAME OSCILANTE	
16	098692	ROLO CAME RODATÓRIO	
17	098574	CAME RODATÓRIA	
18	098693	TIRANTE BLOQUEIO MANIVELA	
19	099490	PISTÃO INFERIOR	
20	0V1714	BORDES ANTERIOR E POSTERIOR	
21	098572	DESLIZADOR ANTERIOR	
22	098694	TIRANTE COM CASQUILHO ROSCAGEM	
23	090421	GUARNIC. OR 2025	
24	098690	CASQUILHO DE CONTEÚDO	
25	098688	MOLA RETORNO PISTÃO	
26	098691	GUIA PISTÃO INFERIOR	
27	098567	TAMPA PARA MOLA	
28	098689	MOLA PRÉ-INFUSÃO	
29	098569	FREIO PARA MOLA	
30	0V1789	DEFLECTOR DA ÁGUA	
31	251235	PARAFUSO M3X10 INOX	
32	096355	MICROINTERRUPTOR - UL -	
33	098763	MANIVELA COM CAVILHA	
34	098708	MOTORREDUTOR	
35	0V3889	PARAFUSO 6 X 14	
36	250290	PARAFUSO 4.2X26	

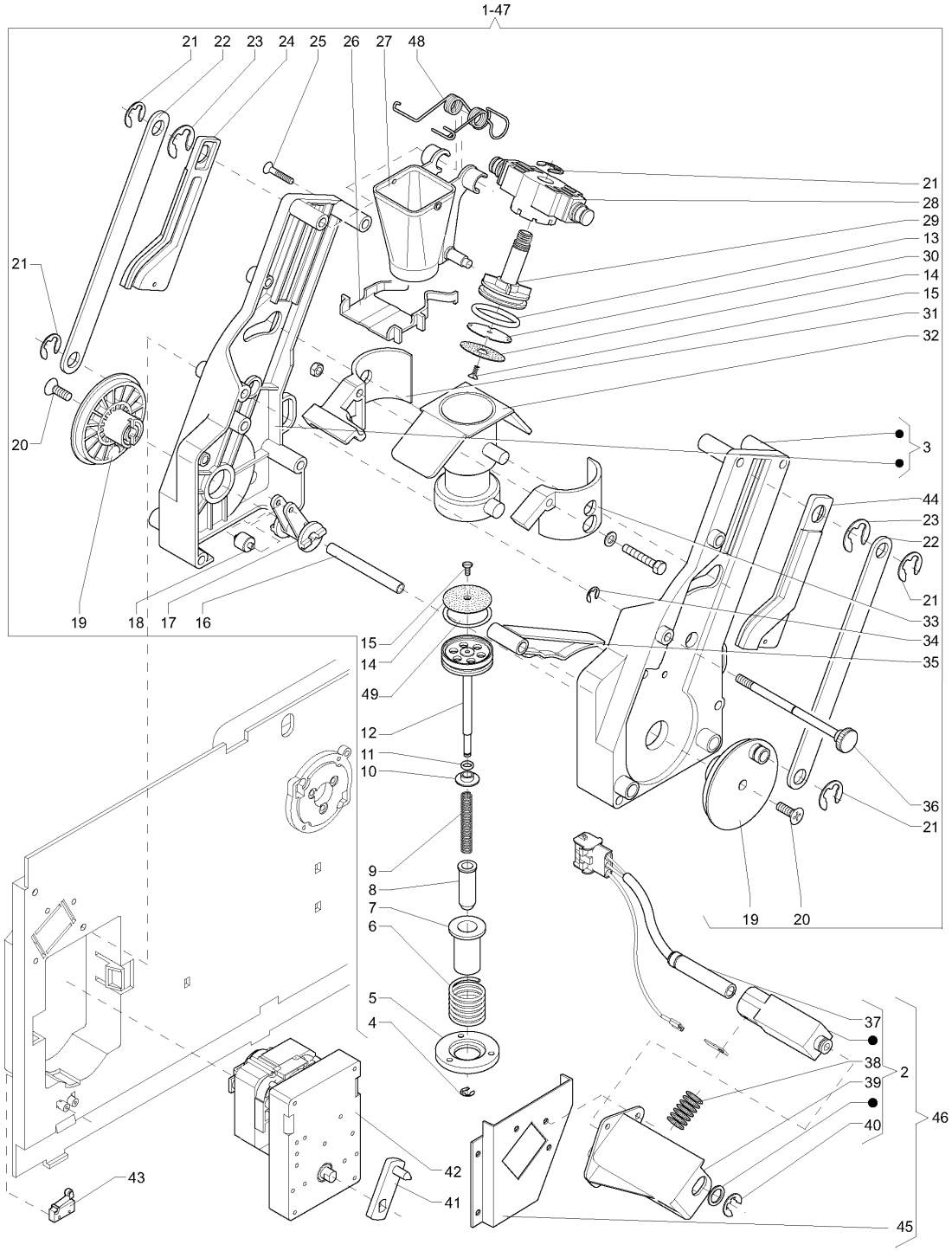
1-47
21 22 23 24 25 26 27 48
21
28
29
13
30
14
15
31
32
3
44
23
22
21
33
34
35
36
21
19 20
21
20
19 18 17 16
15
14
49
12
11
10
9
8
7
6
5
4
37
38
39
40
2
46
43
42
41
45

	Código	Descrição	Notas
1	251492	GRUPO CAFE Z3000	
2	0V1783	SUPORTE + AQUECEDOR Z2000M	
3	251101	ESTRIBO. DIR./ESQ.	
4	098818	ARO DE FECHO DIAM.4	
5	098569	FREIO PARA MOLA	
6	098689	MOLA PRÉ-INFUSÃO	
7	098567	TAMPA PARA MOLA	
8	098691	GUIA PISTÃO INFERIOR	
9	098688	MOLA RETORNO PISTÃO	
10	098690	CASQUILHO DE CONTEÚDO	
11	090421	GUARNIC. OR 2025	
12	099490	PISTÃO INFERIOR	
13	093167	GUARNIÇÃO PISTÃO	
14	098687	FILTRO CAFE'	
15	251235	PARAFUSO M3X10 INOX	
16	098693	TIRANTE BLOQUEIO MANIVELA	
17	098574	CAME RODATÓRIA	
18	098692	ROLO CAME RODATÓRIO	
19	098573	MANIVELA	
20	0V3889	PARAFUSO 6 X 14	
21	092717	ARO DE FECHO	
22	098565	BIELA COMANDO PISTÃO	
23	096569	ARO DETENÇÃO DIAM 12	
24	098571	DESLIZADOR POSTERIOR	
25	250290	PARAFUSO 4.2X26	
26	251740	ARRASTADOR CAFE	
27	251739	RAMPA CAFE' Z3000	
28	098568	TRAVESSA	
29	098577	PISTÃO SUPERIOR	
30	0V1789	DEFLECTOR DA ÁGUA	
31	251486	COBERTURA TRASEIRA Z3000	
32	0V1715	CAMARA DE INFUSÃO COM TAMPA	
33	0V1784	COBERTURA DIANTIERA	
34	091287	ARO DE FIXAÇÃO	
35	098575	CAME OSCILANTE	
36	252020	TIRANTE COM "CERRILLO"	
37	0V1786	RESISTÊNCIA 25 WATT 110/265 V.	
38	0V1788	MOLA DE CONTACTO	
39	0V1787	SUPORTE	
40	987948	ARO	
41	098763	MANIVELA COM CAVILHA	
42	098708	MOTORREDUTOR	
43	096355	MICROINTERRUPTOR - UL -	
44	098572	DESLIZADOR ANTERIOR	
45	251487	SUPORTE AQUECEDOR	
46	251928	SUPORTE AQUECIMENTO	

	Código	Descrição	Notas
47	251687	GRUPO CAFE Z3000	
49	253411	GUARNIÇÃO OR 4112	

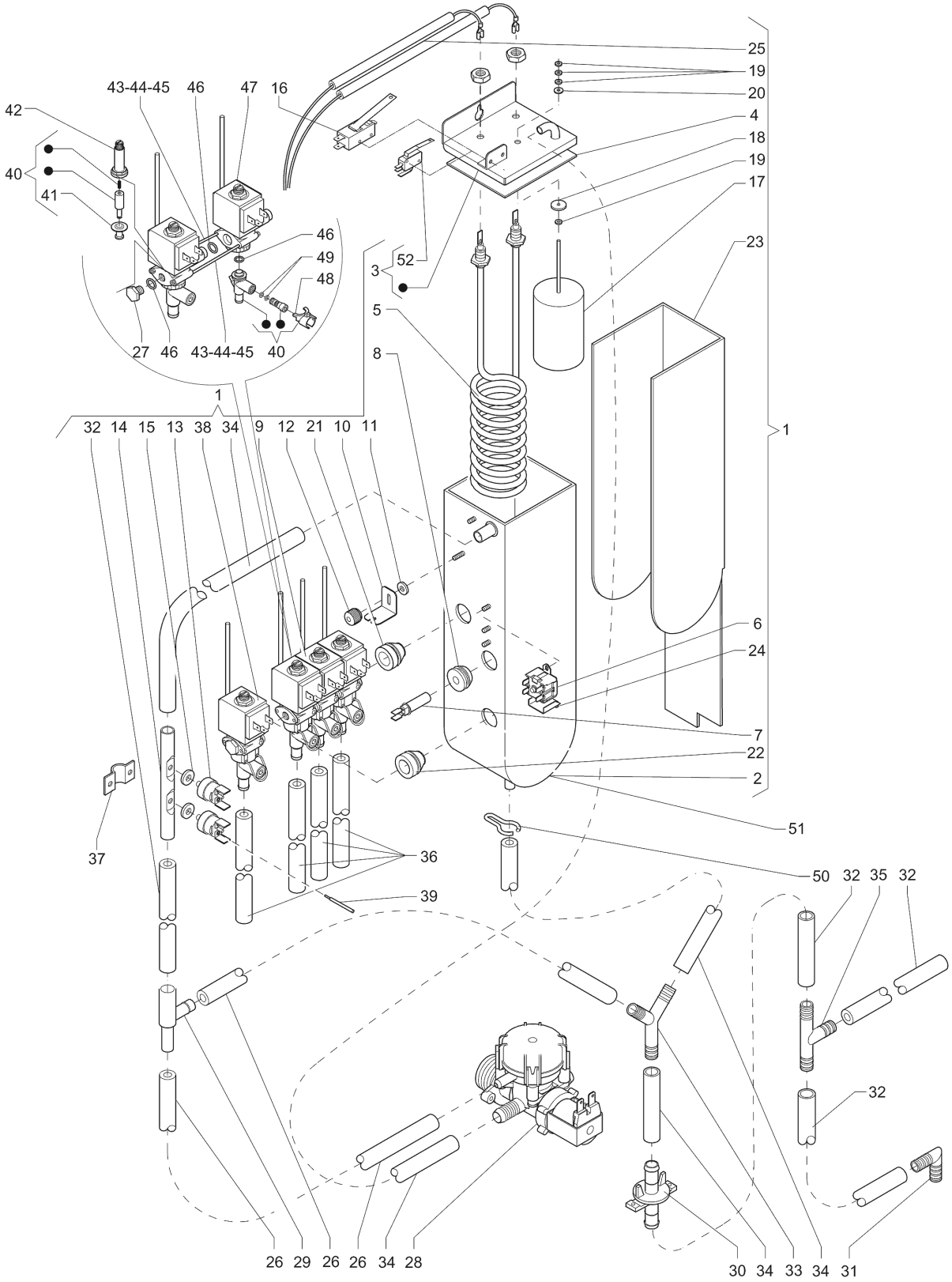
25
19
20
4
18
19
17
23
1
6
24
7
22
2
51
50 32 35 32
32
30 34 33 34 31
26 29 26 26 34 28
36
39
37
1
32 14 15 13 38 34 9 12 21 10 11
5
8
3 52
46
49
48
27 46 43-44-45 40
42
40
41
43-44-45 46 47 16

	Código	Descrição	Notas
1	0V3843	CONJUNTO CALDEIRA DE SOLÚVEIS	
2	0V3844	CAIXA DE CALDEIRA	
3	0V3845	TAMPA DE CALDEIRA+MICRO	
4	0V3846	JUNTA	
5	0V3847	RESISTÊNCIA 1660 W -230V	
6	0V1364	TERMOSTATO DE SEGURANÇA 105 GRAD.	
7	0V0157	SONDA	
8	099918	JUNTA DE SONDA	
9	0V3849	GRUPO DE 3 ELECTROVÁLVULAS	
10	0V3850	ESQUADRO	
11	093179	ANILHA	
12	097699	GUARNIÇÃO	
13	0V2129	TERMOSTATO 82 GR.	
14	099458	TUBO PARA 2 TERMOSTATO	
15	094597	ANILHA EM COBRE	
16	093308	MICRO PARA FLUTUADOR	
17	098260	FLUTUADOR	
18	099510	JUNTA	
19	091842	ARO FECHO DIAMETRO 2.3	
20	092796	ANILHA DE FIXAÇÃO	
21	099847	JUNTA	
22	099928	JUNTA TAMPA	
23	0V3851	ISOLADOR CALDEIRA	
24	0V3848	PROTECÇÃO TERMOSTATO	
25	0V3852	CABO CALDEIRA SOLÚVEIS	
26	097512	TUBO SILICONE 6 X 12 CASTANHO	
27	0V4308	TAMPA COM OR	
28	097383	ELECTROVÁLVULA ENTRADA ÁGUA - 2.5L/MIN-	
29	094185	CONDUTA DE ÁGUA	
30	250352	UNIÃO	
31	094571	CURVA	
32	097515	TUBO SILICONE 10 X 16 CASTANHO	
33	093959	CONDUTA EM 'Y'	
34	097685	TUBO SILICONE CASTANHO 7.5 X 12	
35	094231	RACOR AT	
36	097510	TUBO SILICONE 5 X 9	
37	098484	BATENTE PARA TUBO	
38	0V3888	ELECTROVÁLVULA SOLÚVEIS	
39	0V2074	ACTUADOR PARA TERMOSTATO	
40	251632	KIT ELECTROVÁLVULAS	
41	252016	GUARNIÇÃO (NOVO ODE)	
42	0V3552	ALOJAMENTO NÚCLEO	
43	0V4309	TUBO DE RETENÇÃO L=138	
44	0V4310	TUBO DE RETENÇÃO L=107	
45	0V4311	TUBO DE RETENÇÃO L=76	
46	0V3554	GUARNIÇÃO O-RING	

	Código	Descrição	Notas
47	099057	BOBINA 220/230 VOLT	
48	0V3556	BATENTE CAIXA INFERIOR	
49	099064	GUARNIÇÃO PARAFUSO REGULAÇÃO	
50	092703	FECHO TUBO	
51	253827	CAIXA DE CALDEIRA KIKKO. BRIO250 -AISI 316-	
52	252585	MICROINTERRUPTOR	

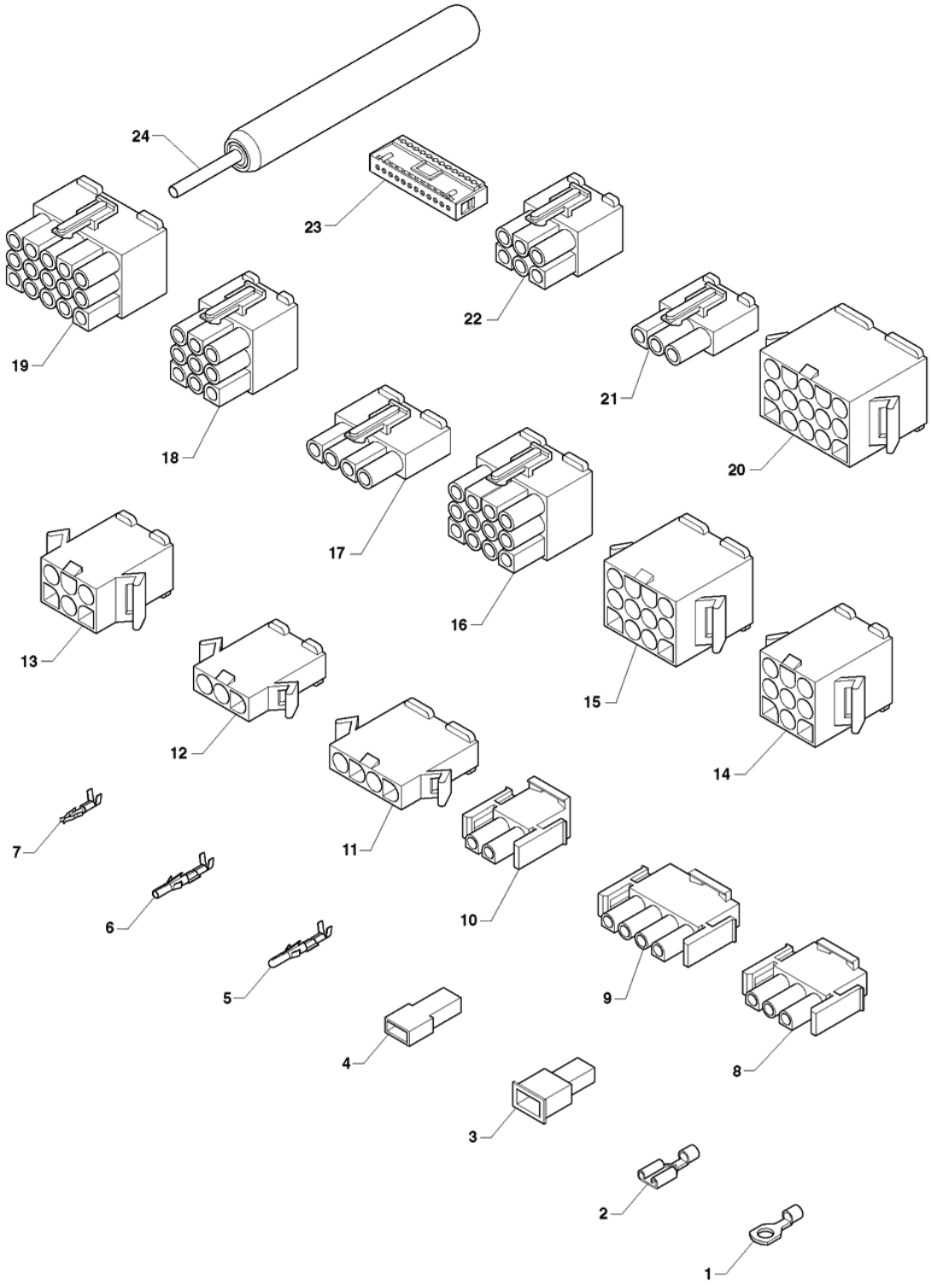
24
23
22
19
18
21
20
17
16
13
15
12
14
11
7
10
6
9
5
8
4
3
2
1

	Código	Descrição	Notas
1	090957	TERMINAL DE OLHO	
2	090959	TERMINAL "FASTON" SEM LINGUETA	
3	091192	COBRE-TERMINAL "FASTON" MACHO	
4	090247	COBRE-TERMINAL "FASTON" FÊMEA	
5	095955	TERMINAL MACHO	
6	096136	TERMINAL FÊMEA	
7	094405	TERMINAL FÊMEA	
8	094954	FICHA PF. 3 V	
9	098062	FICHA 4 VIAS MATE-N-LOK AMP	
10	094955	FICHA P.F. 2 V.	
11	0V0809	FICHA DE 4 VIAS/P MOLEX 3191	
12	0V0808	FICHA DE 3 VIAS/P MOLEX 3191	
13	0V0810	FICHA DE 6 VIAS/P MOLEX 3191	
14	0V0811	FICHA DE 9 VIAS/P MOLEX 3191	
15	0V0812	FICHA DE 12 VIAS/P MOLEX 3191	
16	0V0818	FICHA DE 12 VIAS/P MOLEX 3191	
17	0V0815	FICHA DE 4 VIAS/P MOLEX 3191	
18	0V0817	FICHA DE 9 VIAS/P MOLEX 3191	
19	0V0819	FICHA DE 15 VIAS/P MOLEX 3191	
20	0V0813	FICHA DE 15 VIAS/P MOLEX 3191	
21	0V0814	FICHA DE 3 VIAS/P MOLEX 3191	
22	0V0816	FICHA DE 6 VIAS/P MOLEX 3191	
23	094961	FICHA 12 VIAS.	
24	0V0820	EXTRACTOR DE CONTACTOS MOLEX	